Sheer Driving **Pleasure**

BMW 커뮤니케이션 센터 080-700-8000 **BMW 공식 홈페이지** www.bmw.co.kr **BMW 인스타그램** www.instagram.com/bmw_korea
BMW 페이스북 www.facebook.com/bmwkorea **BMW 유튜브** www.youtube.com/bmwkorea
BMW 드라이빙 센터 공식 홈페이지 www.bmw-driving-center.co.kr
BMW 공식 딜러 전시장 ■ 서울 [강남] 02-546-7301 [강북] 02-987-0123 [대치] 02-554-7601 [동대문] 02-2235-7301 [마포] 02-3144-7501 [목동] 02-2649-7301 [방배] 02-3477-0123 [삼성] 02-568-7301 [서초] 02-595-0123 [성수] 02-2170-7301 [성동] 02-2214-7301 [송파] 02-416-7301 [양재] 02-545-7301 [영등포] 02-2645-7501 [용산] 02-3275-0123 [용산 아이파크몰] 02-2012-3302 [잠실] 02-419-7301 [한남] 02-749-7301 ■ 경기/인천 [동탄] 031-8071-3002 [부천] 032-250-7301 [분당] 031-716-7401 [분당(궁내)] 031-781-0123 [수원] 031-223-7301 [수원 오토월드] 031-5173-7000 [의정부] 031-540-7301 [인천] 032-429-7301 [송도 Complex] 032-427-7301 [일산] 031-922-7301 [자유로] 031-994-7301 [평택] 031-658-7301 [스타필드 하남] 031-794-7301 [스타필드 고양] 02-6958-7501 [스타필드 위례] 02-6416-7301 [안양] 031-383-3002 [안산] 031-508-3002 [스타필드 안성] 031-656-7301 ■ 충청/대전/강원 [대전 Art&Science] 042-607-8600[대전] 042-523-7301 [서산] 041-664-7301 [원주] 033-742-7301 [천안] 041-576-3002 [청주] 043-269-3002 ■ 세종 [세종] 044-410-3200 ■ 전라/광주 [광주] 062-446-7301 [광주상무] 062-382-7301 [군산] 063-451-7301 [목포] 061-283-7301 [순천]061-741-7301[전주]063-223-7301■경상/대구/부산/울산[구미]054-463-7301[김해]055-311-7301[대구]053-523-7301[서대구]053-623-7301[부산(남구)]051-816-7301 [부산(중앙)] 051-715-7301 [부산(해운대)] 051-731-7301 [스타필드 명지] 051-990-0090 [울산] 052-265-7301 [진주] 055-748-7301 [창원] 055-247-7301 [포항] 054-282-7301 ■ 제주 [제주] 064-757-7301

* 본 인쇄물에 수록된 이미지는 실제 차량과 차이가 있을 수 있으며, 사양 및 제원은 성능 개선을 위하여 사전 예고 없이 변경될 수 있습니다.
  자세한 사항은 BMW 공식 딜러 전시장에 문의하시기 바랍니다.

THE i4

6 EXTERIOR & INTERIOR

12 CONNECTIVITY & DRIVER ASSISTANCE

14 i4 M50

18 HIGHLIGHTS & TECHNOLOGY

22 MODEL LINE UP

26 COLOURS

30 TECHNICAL VALUES & DATA

32 BMW SERVICES / BMW 코리아 미래재단

* 본 인쇄물에 수록된 이미지는 실제 차량과 차이가 있을 수 있으며, 사양 및 재원은 성능 개선을 위하여 사전 예고 없이 변경될 수 있습니다. 자세한 사항은 BMW 공식 딜러 전시장에 문의하시기 바랍니다.
* 일부 사양, 기능 및 디지털 서비스의 제공 가능 여부는 엔진 종류 및 추가 옵션 사양에 따라 결정됩니다. 상품 구조와 판매 및 생산 가능 여부는 상이할 수 있습니다.

온몸으로
느끼는 전율.

이끌림은 설명할 수 없는 감정이다.
때론, 찰나의 스침만으로도 충분하다.
단 한 번의 마주침에도 우리를 붙잡고,
휘몰아치고, 놓아주지 않는 감정이다.
이끌림은 매혹이 되고, 매혹은 열망이 되고,
열망은 완전한 희열이 된다.

이끌림은 설명할 수 없는 감정이다.
그러나 새로운 BMW i4에서는
온몸으로 경험하는 감정이다.

가슴을 뛰게 만드는 첫인상:
익스테리어.

새로운 BMW i4의 전면부는 차량의 색상이 확연하게 드러나는 클로즈 패널과 정교한 라인이 특징입니다.
프론트 에이프런과 버티컬 사이드 오프닝의 블랙 색상 인레이는 전면부에서 드러나는 차량의 기능적이고 모던한 성격을 한층 강조합니다.
그러나, 무엇보다 눈길을 잡아끄는 것은 간결하면서도 폐쇄형에 가깝게 재해석한 라디에이터 그릴의 고급스러운 디자인으로,
항상 한발 앞선 존재감이 무엇인지 보여줍니다.

특별한 디자인,
특별한 경험.

새로운 BMW i4는 스포티한 외형만큼이나 혁신적인 성격을 과감하게 드러냅니다.
미래지향적인 익스테리어 디자인은 모터스포츠의 감성에 깔끔한 디자인과 한발 앞선 정밀함이 더해진 것이 특징입니다.
인테리어 디자인은 고급스러운 분위기를 자아내 주행할 때마다 잊을 수 없는 경험을 선사합니다.

* 본 인쇄물에 수록된 이미지는 실제 차량과 차이가 있을 수 있으며, 사양 및 제원은 성능 개선을 위하여 사전 예고 없이 변경될 수 있습니다.
자세한 사항은 BMW 공식 딜러 전시장에 문의하시기 바랍니다.

스포티함과 고급스러움의 공존:
인테리어.

운전자와 탑승자의 취향에 꼭 맞게 구성된 고급스럽고 열린 공간: 새로운 BMW i4의 인테리어는 차세대 첨단 주행을 그대로 드러냅니다. 고품질의 소재와 다양한 방식의 작동 컨셉, 스포티한 디자인의 좌석이 운전석 및 조수석의 개별 공간과 조화를 이루어, 장거리 주행에서도 일상에서 느끼던 주행의 기쁨을 느낄 수 있는 공간을 창출합니다.

BMW **커브드 디스플레이**는 12.3인치의 계기판과 14.9인치의 센트럴 인포메이션 디스플레이가 곡선으로 연결된 형태로, 차량의 운전석에 고품질의 모던한 느낌을 부여합니다. 운전자를 곡선으로 감싸는 듯한 모습은 BMW의 운전자 중심주의를 새롭고 직관적인 형태로 보여줍니다.

새로운 BMW i4는 뛰어난 주행 성능 외에도 모든 면에서 새로운 기준을 선도합니다. 짧은 충전 시간과 넉넉한 수화물 공간, 4인 탑승에도 편안한 실내 공간을 갖춰 일상에서도 뛰어난 주행 경험을 제공합니다.

* 본 인쇄물에 수록된 이미지는 실제 차량과 차이가 있을 수 있으며, 사양 및 제원은 성능 개선을 위하여 사전 예고 없이 변경될 수 있습니다.
자세한 사항은 BMW 공식 딜러 전시장에 문의하시기 바랍니다.

진정한 드라이빙의 즐거움.

강력한 리튬 이온 고전압 배터리와 BMW 특유의 서스펜션 작동 방식의 독특한 결합으로,
BMW i4는 이전에는 볼 수 없던 드라이빙의 즐거움을 선사합니다.
가슴이 두근거리는 역동성과 편안함, 강력한 성능을 고루 갖춘 새로운 BMW i4는
언제나 모든 기대치를 뛰어넘습니다.

새로운 BMW i4는 후륜 구동과 BMW eDrive 엔진이 만나 **스포티한 드라이빙 감각**을 선사합니다.
후륜에는 **에어 서스펜션**을 장착하여 장거리 주행도 편안하게 즐거운 경험으로 만듭니다.

* 본 인쇄물에 수록된 이미지는 실제 차량과 차이가 있을 수 있으며, 사양 및 제원은 성능 개선을 위하여 사전 예고 없이 변경될 수 있습니다.
자세한 사항은 BMW 공식 딜러 전시장에 문의하시기 바랍니다.

더욱 편리해진 연결성.

새로운 BMW i4의 다양한 커넥티비티 및 인포테인먼트 기능의 중심에는 늘 당신이 있습니다.

차 안에서도 스마트폰의 기능을 그대로 사용할 수 있습니다.
BMW는 스마트폰 동기화[1]를 통해 스마트폰과 차량을 무선으로 연결하여 Apple CarPlay와 Android Auto를 지원합니다. 익숙한 기능과 다양한 앱을 차량에서도 편리하게 이용할 수 있습니다.

당신의 일상을 적극적으로 지원하는 존재. **BMW 인텔리전트 퍼스널 어시스턴트**가 제공하는 Automate My Habits 기능을 통해 특정 상황에서 반복적으로 이용하는 기능을 자동화할 수 있습니다.
BMW 인텔리전트 퍼스널 어시스턴트의 시각화 기능은 직관적이고 감성적으로 새롭게 변화해 운전자는 항상 명확한 상황 파악이 가능합니다.

BMW iDrive를 통해, 운전자는 새로운 BMW i4를 제어할 수 있는 편리하고 혁신적인 옵션들을 다양하게 누릴 수 있습니다.
확장형 **BMW 커브드 디스플레이**와 BMW iDrive를 이용해 검색하지 않고도 원하는 정보를 볼 수 있습니다.

* 본 인쇄물에 수록된 이미지는 실제 차량과 차이가 있을 수 있으며, 사양 및 제원은 성능 개선을 위하여 사전 예고 없이 변경될 수 있습니다.
자세한 사항은 BMW 공식 딜러 전시장에 문의하시기 바랍니다.

1) 스마트폰 연동은 차량 내에 영구적으로 제공되며 Apple CarPlay와 Android Auto가 포함되어 있습니다. 향후 기술 개발 가능성 (휴대전화 등)으로 인해, Apple CarPlay나 Google Android Auto 서비스의 이용 가능성은 영구적으로 보장되지 않습니다. CarPlay는 Apple Inc의 등록상표입니다. Android Auto는 Google LLC의 등록상표입니다.

주행의 정교함과
전기 모터의 짜릿함이 만나다.

새로운 BMW i4를 출시하면서, BMW M은 사상 처음으로 특유의
모터스포츠 감성을 담은 디자인과 강력한 구동계 시스템, 정교한 주행 특성을
혁신적인 BMW i에 옮기는 작업을 진행합니다.

스포티함의 정점.

프리미엄 패턴이 적용된 폐쇄형 라디에이터 그릴과 M 리어 스포일러, 공기역학적으로
최적화된 디퓨저는 다양한 M 특유의 디테일이 더해져 이전에는 볼 수 없었던
역동적인 주행 경험을 시각적으로 표현합니다.

BMW i4 M50의 스포티함은 익스테리어 디자인에도 반영되어 있습니다.
M 에어로다이내믹 패키지, M 경합금 휠, 라디에이터 그릴, 프론트 사이드 패널의 M 로고,
그리고 M 전용 세리움 그레이 색상의 M 익스테리어 미러는 강력한 파워와 민첩성이
조화를 이룹니다.

새로운 BMW i4 M50의 스포티하고 고급스러운 인테리어는 드라이빙이 주는
즐거움을 더욱 강조합니다. M 전용 가죽 소재의 스포츠 시트에 앉는 순간,
눈앞에 펼쳐진 도로를 질주하고 싶은 짜릿함이 느껴집니다.
특유의 M 컬러가 적용된 M 레더 스티어링 휠을 통해 운전자는 차량을 완전히
제어할 수 있습니다. 이러한 역동적인 성능을 향한 열망은 고급스러운
M 인테리어 트림 피니셔와 같은 아주 세밀한 디테일에서도 드러납니다.

* 본 인쇄물에 수록된 이미지는 실제 차량과 차이가 있을 수 있으며, 사양 및 제원은 성능 개선을 위하여 사전 예고 없이 변경될 수 있습니다.
자세한 사항은 BMW 공식 딜러 전시장에 문의하시기 바랍니다.

다이내믹한 성능.

새로운 BMW i4 M50을 주행하며 느끼는 감정은 한 마디로 순수한 희열입니다.
전기차 모델로써, BMW M 모델은 최고의 퍼포먼스와 짜릿함을 자아내는
주행 경험을 제공해 일상적인 드라이빙에도 적합합니다.

Sport Boost 모드에서, 두 개의 BMW M eDrive 엔진은 **최대 544마력**의 파워를 뿜어내며
정지 상태에서 시속 100km까지 3.9초 만에 도달합니다.

M 모델의 가장 큰 특징은 브랜드 특유의 드라이빙 경험을 충실히 구현하고 있다는 점입니다.
새로운 BMW i4 M50은 이러한 측면에서도 단연 두각을 나타냅니다.
어댑티브 M 서스펜션, 가변형 스포츠 스티어링, M 스포츠 브레이크와 M 전용 설정이 적용되어,
정교하고 역동적인 주행을 실현하며, 저중심 설계를 철저히 구현해, 도로 위에서도 역동적인 주행 경험을 제공합니다.

* 본 인쇄물에 수록된 이미지는 실제 차량과 차이가 있을 수 있으며, 사양 및 제원은 성능 개선을 위하여 사전 예고 없이 변경될 수 있습니다.
  자세한 사항은 BMW 공식 딜러 전시장에 문의하시기 바랍니다.

INTERIOR HIGHLIGHTS.

■ 기본 사양 □ 옵션 사양

■ BMW 라이브 콕핏 플러스 프로페셔널
BMW 라이브 콕핏 프로패셔널 패키지는 12.3인치 인스트루먼트 디스플레이와 14.9인치의 터치 디스플레이가 결합된 프레임리스 형태의 BMW 커브드 디스플레이에 등장합니다.

■ 스티어링 휠 난방
버튼을 누르면 추운 날씨에도 따뜻하고 편안한 주행을 할 수 있습니다.

■ 전동식 버튼을 이용해 운전석과 조수석을 편리하고 손쉽게 조절할 수 있습니다. 메모리 기능이 있어 운전석과 익스테리어 미러 설정을 버튼만 눌러 저장하고 적용할 수 있습니다.

□ 하만카돈 서라운드 시스템
464W 디지털 앰프, 9개 채널 및 17개 스피커로 구성된 뛰어난 톤의 하만카돈 서라운드 시스템이 세련된 사운드를 제공합니다. 차량의 속도에 맞게 이퀄라이징이 적용되어 주행 중 발생하는 소음을 정교하게 차단합니다.

□ 수화물 공간 패키지
수화물 공간 패키지는 앞 좌석 등받이 뒷면의 주머니, 후방 센터 콘솔에 있는 충전 지원 USB 포트 2개로 구성되어 있으며 12V 소켓이 추가로 제공됩니다.

* 본 인쇄물에 수록된 이미지는 실제 차량과 차이가 있을 수 있으며, 사양 및 제원은 성능 개선을 위하여 사전 예고 없이 변경될 수 있습니다.
자세한 사항은 BMW 공식 딜러 전시장에 문의하시기 바랍니다.

INTERIOR HIGHLIGHTS.

■ 기본 사양 □ 옵션 사양

■ 자동 에어 컨디셔닝 기능은 3구역 컨트롤과 자동 온도 조절 기능을 제공하며 각 좌석의 개별 제어가 가능합니다. 또한, 자동 에어 순환 (AAR), 마이크로 액티브 카본 필터, 안개 및 햇빛 감지 센서, 디지털 디스플레이가 적용된 리어 에어 벤트 등이 포함되어 있습니다.

■ 좌석 난방
앞 좌석(기본 사양) 뒷좌석(옵션 사양)의 좌석과 등받이 표면 온도를 3단계로 개별 조절할 수 있습니다.
* 뒷좌석 열선 시트는 Pro 트림 적용 시 선택 가능합니다.

■ 글라스 선루프
슬라이드 및 리프트 기능을 탑재한 글라스 선루프는 전동식 슬라이딩 인테리어 루프, 안티트랩 프로텍션 및 편안한 개폐 기능을 제공해, 공기 유입을 개별적으로 조절할 수 있어 쾌적한 실내 공기 관리가 가능합니다.
일체형 윈드 디플렉터가 실내 공기 온도를 조절하고 바람으로 인한 소음도 줄여줍니다.

■ 스위치
창문의 개폐, 도어의 컨트롤 센터, 도어 잠금 버튼, 그리고 스티어링 휠에는 고급스러운 갈바닉 스위치 커버가 적용되었습니다.

* 본 인쇄물에 수록된 이미지는 실제 차량과 차이가 있을 수 있으며, 사양 및 제원은 성능 개선을 위하여 사전 예고 없이 변경될 수 있습니다.
자세한 사항은 BMW 공식 딜러 전시장에 문의하시기 바랍니다.

DRIVER ASSISTANCE.

■ 기본 사양 □ 옵션 사양

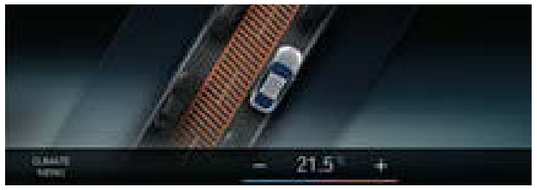

■ 드라이빙 어시스턴트 프로페셔널[1]

교통 상황에 따라 최적의 주행을 할 수 있도록 도와주어
편안함과 안정성을 제공합니다.
드라이빙 어시스턴트 프로페셔널에는 다음의 기능들이 포함되어 있습니다.

- 전방 충돌 경고 기능
- 보행자 및 자전거 차량 접근 경고 기능
- 차선 이탈 경고 및 제한 속도 설정, 안내 기능
- 전방 통행 차량 및 교차로 경고 기능
- 스티어링 및 차선 유지 어시스턴트
- 어시스티드 뷰
- 디스턴트 컨트롤

■ 파킹 어시스턴트 플러스[2]

차량 주변의 상황을 파악할 수 있게 해주며, 손쉬운 주차를 돕습니다.
파킹 어시스턴트 플러스에는 다음의 기능들이 포함되어 있습니다.

- 주차 거리 알림 기능
- 후방 카메라
- 파킹 어시스턴트
- 서라운드 뷰 (파노라마 뷰, 3D 뷰)
- 리버싱 어시스턴트

■ 리버싱 어시스턴트

후진 시 운전자가 스티어링 조작에 신경 쓰지 않고 차량 주변을
살펴볼 수 있도록 돕습니다. 최대 시속 35km로 직진한 경로의
마지막 50m의 구간을 저장하여 해당 구간에 한해 자동 후진이 가능합니다.

□ 어댑티브 M 서스펜션[3]

어댑티브 M 서스펜션은 어떠한 주행 상황에도 운전의 편안함을 제공합니다.
드라이빙 익스피리언스 컨트롤로 서스펜션 특성을 조절해 운전자의 취향에
맞는 다양한 주행 스타일을 언제든 즐길 수 있습니다.

■ 디지털 키[4]

iPhone에 디지털 키를 설정하면 자동차 키를 휴대하지 않고도
차량의 문을 열고 시동도 걸 수 있습니다. 최대 5명까지 등록이 가능하며,
초보 운전자를 위한 속도 제한 기능도 사용할 수 있습니다.

1) 야간, 안개 또는 지나치게 밝은 빛에서는 기능이 제한될 수 있습니다.
2) 현지 도로법에 따라 운전자는 자동 주차 과정을 계속해서 살필 책임이 있습니다.
3) i4 M50에 기본 탑재
4) BMW 커넥티드드라이브 계정과 호환되는 스마트폰이 필요합니다. 스마트폰이 호환되지 않는 경우, 고품질의 키 카드가 제공됩니다.
사용 중인 스마트폰의 호환 여부 등 BMW 디지털 키에 대한 자세한 사항은 www.bmw.com/digitalkey에서 확인할 수 있습니다.

* 본 인쇄물에 수록된 이미지는 실제 차량과 차이가 있을 수 있으며, 사양 및 제원은 성능 개선을 위하여 사전 예고 없이 변경될 수 있습니다.
자세한 사항은 BMW 공식 딜러 전시장에 문의하시기 바랍니다.

MODEL LINE UP.

M SPORT PACKAGE

현란한 주행 성능으로 표현되는 모터스포츠 감성:
M 스포츠 패키지는 역동적으로 디자인된 익스테리어와 고급스러운 사양으로 새로운 BMW i4의 모터스포츠 감성을 한층 더 강조합니다.

BMW M

진정한 i와 M의 만남:
마주하는 순간부터 시대를 선도하는 혁신적인 테크놀로지로 압도합니다.

* 본 인쇄물에 수록된 이미지는 실제 차량과 차이가 있을 수 있으며, 사양 및 제원은 성능 개선을 위하여 사전 예고 없이 변경될 수 있습니다.
자세한 사항은 BMW 공식 딜러 전시장에 문의하시기 바랍니다.

BMW i4 eDRIVE40.

■ 검은색 "워크나파" 소재의
스티어링 휠에는 펄 크롬 장식
트림이 있습니다.
두꺼운 테두리와 엄지 손가락을
얹어 두는 썸레스트 부분이
매우 편안한 그립감을 제공합니다.

■ 19인치 M 에어로다이내믹 휠 860
M 바이컬러 블랙 그레이 혼합
휠 사이즈 (앞): 8.5J x 19 (245/40 R19)
휠 사이즈 (뒤): 9J x 19 (255/40 R19)

인테리어:

■ M 엔트리 실
■ M 운전석 풋레스트 및 M 전용 페달
■ M 레더 스티어링 휠
■ M 전용 로고가 적용된 자동차 키
■ M 안트라사이트 헤드라이너
■ 알루미늄 롬비클 안트라사이트 M 인테리어 트림
□ 좌석 등받이 폭 조절 기능

익스테리어:

■ 차체 색상의 프론트 에이프런, 사이드 실 및 리어 에이프런과
다크 섀도우 메탈릭 및 블랙 하이글로스 색상의 멀티 피스 인서트가 적용된
리어 범퍼로 구성된 M 에어로다이내믹 패키지
■ 19인치 M 에어로다이내믹 휠 860 M 바이컬러 블랙 그레이 혼합
■ 측면 M 로고
■ 차체 색상의 루프 트림 스트립
□ M 포르티마오 블루 메탈릭 색상 또는 M 브루클린 그레이 메탈릭 색상의
전용 페인트워크(기타 페인트워크 가능)
□ M 하이글로스 섀도우 라인(알루미늄 새틴 소재의 BMW 인디비주얼
익스테리어 라인으로 대체 가능)

■ 기본 사양 □ 옵션 사양

BMW i4 M50.

■ SPORT BOOST 주행 모드에서 BMW M eDrive 엔진은 최대 50kW(68hp)의 추가적인 성능을 제공합니다.

■ 19인치 M 경합금 휠
더블 스포크 스타일 861
M 바이컬러 제트 블랙 uni
휠 사이즈 (앞): 8.5J x 19 (245/40 R19)
휠 사이즈 (뒤): 9J x 19 (255/40 R19)

□ 일체형 헤드레스트가 적용된 M 스포츠 좌석은 뛰어난 측면 지지력을 제공합니다.

인테리어:

■ 알칸타라 / 센사텍 혼합 | 블랙 컬러/대조적인 블루색상의 스티칭
■ M 알루미늄 롬비클 안트라사이트 인테리어 트림 스트립
■ M 안트라사이트 헤드라이너
■ BMW 아이코닉사운드 일렉트릭
■ M 스티어링 휠
■ 버네스카 가죽 소재 시트

익스테리어:

■ M 리어 스포일러
■ 19인치 M 경합금 휠 더블스포크스타일 861M 바이컬러 장착
■ SPORT BOOST
■ 어댑티브 M 서스펜션
■ 가변형 스포츠 스티어링
■ M 스포츠 브레이크
□ M 하이글로스 섀도우 라인

■ 기본 사양 □ 옵션 사양

* 본 인쇄물에 수록된 이미지는 실제 차량과 차이가 있을 수 있으며, 사양 및 제원은 성능 개선을 위하여 사전 예고 없이 변경될 수 있습니다.
자세한 사항은 BMW 공식 딜러 전시장에 문의하시기 바랍니다.

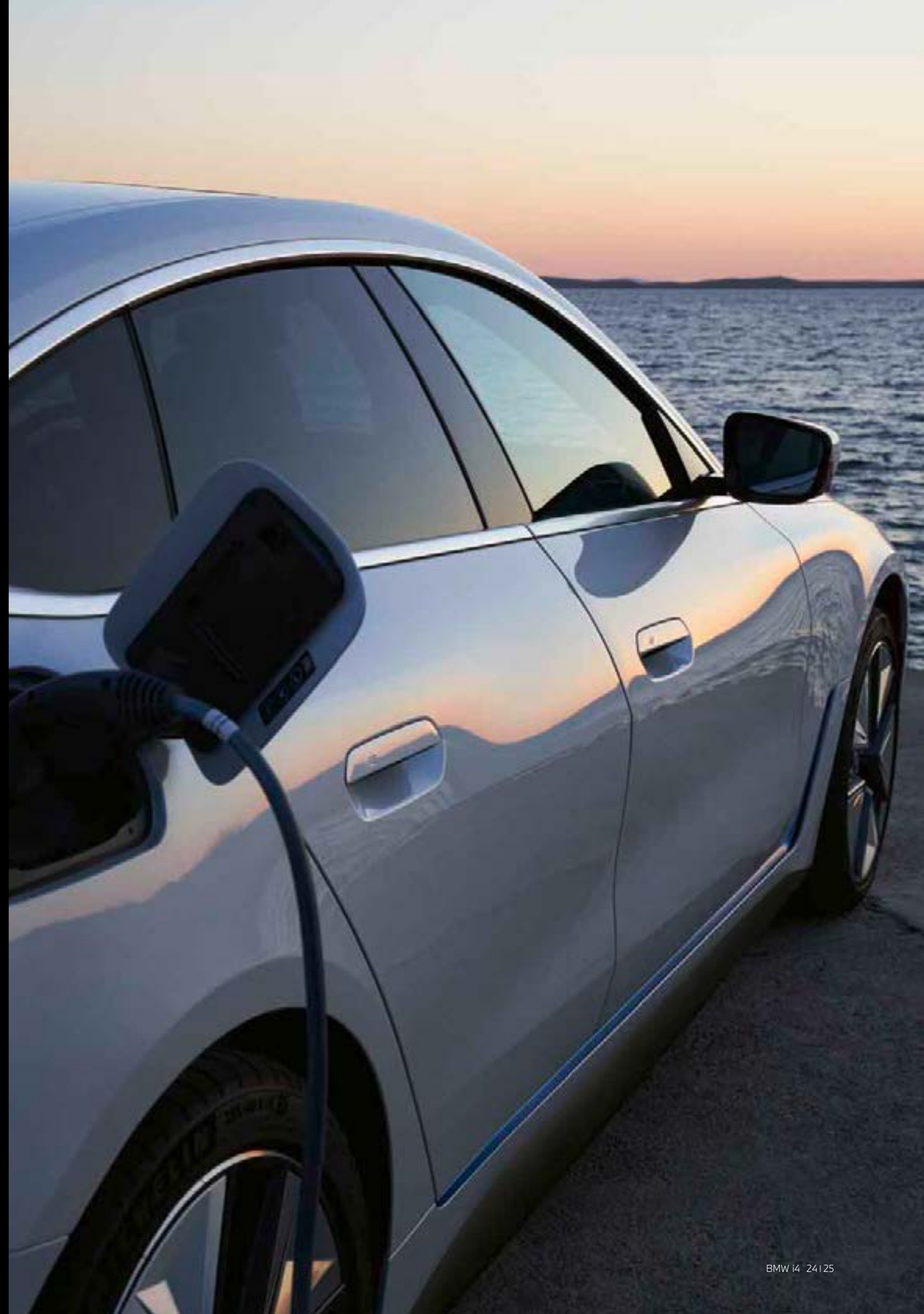

EXTERIOR COLOURS.

□ 논메탈릭 300 알파인 화이트[1)]

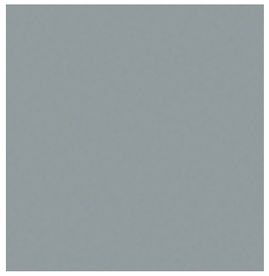

□ 메탈릭 C4P 브루클린 그레이[2)]

□ 메탈릭 475 블랙 사파이어

□ 메탈릭 C4E 산레모 그린

□ 메탈릭 C31 포르티마오 블루

□ BMW 인디비주얼 C36
드라비트 그레이 메탈릭

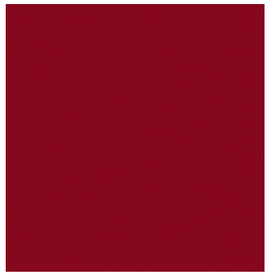

□ BMW 인디비주얼 C57
아벤투린 레드 메탈릭

□ BMW 인디비주얼 C3Z
탄자나이트 블루 메탈릭[2)]

■ 기본 사양 □ 옵션 사양

[색상 샘플] 위 색상 샘플은 당신의 BMW에 적용 가능한 색상 및 소재에 대한 기본 가이드입니다. 해당 카탈로그의 인쇄 버전은 색상을 정확하게 재현하지 못합니다.
원하는 색상에 대해 BMW 파트너 또는 딜러사와 상담 후 오리지널 샘플을 확인하고 특수 요청 사항에 대한 지원을 받을 수 있습니다.

1) M 스포츠 패키지 및 i4 M50의 경우, 기본 제공. 2) M 스포츠 패키지 및 i4 M50에만 제공.

* 본 인쇄물에 수록된 이미지는 실제 차량과 차이가 있을 수 있으며, 사양 및 제원은 성능 개선을 위하여 사전 예고 없이 변경될 수 있습니다.
자세한 사항은 BMW 공식 딜러 전시장에 문의하시기 바랍니다.

INTERIOR COLOURS.

UPHOLSTERY COLOURS

□ 센사텍 천공 KHFR 캔버라 베이지

□ 센사텍 천공 KHG7 타코라 레드

□ 센사텍 천공 KHKC 꼬냑

□ 센사텍 KHSW 천공 소재 블랙

□ 레더 "버네스카" MAH7 블랙 데코 스티칭

□ 레더 "버네스카" MAMU 모카 데코 스티칭

□ 레더 "버네스카" MANL 블랙,
블루 대조 스티칭[1)]

□ 레더 "버네스카" MAPQ 꼬냑 데코 스티칭[1)]

■ 기본 사양 □ 옵션 사양

1) M 스포츠 패키지 및 i4 M50에만 제공.

* 본 인쇄물에 수록된 이미지는 실제 차량과 차이가 있을 수 있으며, 사양 및 제원은 성능 개선을 위하여 사전 예고 없이 변경될 수 있습니다.
자세한 사항은 BMW 공식 딜러 전시장에 문의하시기 바랍니다.

배터리 셀의 수명 주기.

전기차에서 배터리 셀의 수명은 개발, 차량 적용, 2차 사용 및 배터리 재활용의 4단계를 거칩니다.
우리는 BMW 그룹 컴피턴스 센터에서 이루어지는 배터리 셀 개발 과정부터 재활용에 이르기까지 배터리 셀이 거치는 전 과정을 함께 합니다.

미래의 배터리 셀 기술 개발: BMW 그룹은 뮌헨에 위치한 배터리 셀 컴피턴스 센터에서 배터리 셀의 전극에 이상적인 화학적 조성을 연구합니다.

리튬이온 배터리 셀의 개발 과정은 케이크를 굽는 것과 비슷합니다.
배터리 셀 화학 구성은 레시피이고, 배터리 셀을 구성하는 4개의 요소인 음극, 양극, 분리 장치 그리고 분해액이 바로 재료입니다.

배터리 셀은 배터리 모듈 내부에 있고, 개별 배터리 모듈은 배터리 내부에 모여있습니다. 배터리 수명에서의 핵심 단계인 차량 적용이 이때부터 시작됩니다.

차량에 적용된 배터리가 오랜 시간이 흘러 유효 수명이 다 했다고 해서 그것이 더 이상 쓸모 없어지는 것은 아닙니다.
예를 들자면, 라이프치히 생산시설에서 2600ro 이상의 BMW 배터리 모듈이 전력의 임시 전력 저장고로써 사용되고 있습니다.
이와 같은 배터리의 2차 사용은 배터리 셀이 에너지 저장을 위해 평균 10년간 더 사용될 수 있음을 의미합니다.

배터리 셀을 분쇄하면, 원재료들은 재활용될 수 있습니다. BMW 그룹은 배터리 셀 컴피턴스 센터에서 재생 원료의 재활용 방법을 개발하고 있습니다.
배터리 셀의 수명 주기는 이제 마무리되었지만, 새롭게 다시 시작할 준비가 되어 있습니다.

지속가능성, 손에 잡히는 효과.

지속가능성은 다양한 측면을 가지고 있고, 각각의 측면이 모두 중요합니다.
그래서 지금 당신의 손에 있는 이 책자도 제지생산업체 몬디(Mondi)가
생산한 NAUTILUS® 용지를 사용한 것입니다.

코팅되지 않은 이 용지는 재생용지로만 구성되어, EU 에코라벨 요건 외
다양한 준수사항을 충족하며 삼림 보호를 위한 국제 비영리단체인
Forest Stewardship Council의 인증을 받았습니다. 그 외 사용된 펄프는
FSCTM 인증을 받은 지속가능식 관리 삼림에서 모두 유래된 것입니다.

생태발자국을 더욱 줄이기 위해, 생산 과정에서 배출된 이산화탄소에 대한
대책으로 페스케이로(Pesqueiro) 수력 발전소에 투자하며, 연간 2만 톤의
이산화탄소 배출을 절감하고 있습니다.

그 결과 탄생한 이산화탄소 중립적인 용지가 바로 지금 당신이 만지고 있는 것으로,
무엇보다도 미래 세대를 위해 우리 지구의 자원을 아끼는데 도움이 될 것입니다.

TECHNICAL VALUES.

사양	i4 eDrive40 M Sport	i4 eDrive40 M Sport Pro	i4 M50	i4 M50 Pro
Powertrain & Technology				
엔진	-	-	-	-
변속기	-	-	-	-
스티어링 휠 시프트 패들	-	-	-	-
서스펜션	스탠다드 서스펜션	어댑티브 서스펜션	어댑티브 서스펜션	어댑티브 서스펜션
서보트로닉	O	O	O	O
스티어링 시스템	EPS	EPS	EPS	EPS
전자식 파킹 브레이크	O	O	O	O
다이내믹 스태빌리티 컨트롤 (DSC, 트랙션 모드 포함)	O	O	O	O
오토 스타트 / 스톱	O	O	O	O
리모트 엔진 스타트	-	-	-	-
XtraBoost(순간 추가 출력: 40마력)	-	-	-	-
48v 마일드 하이브리드	-	-	-	-
Wheels & Tires				
휠 사이즈 & 디자인	19" 에어로다이나믹 860M	19" 에어로다이나믹 860M	19" 에어로다이나믹 861M	19" 에어로다이나믹 861M
휠, 타이어 규격 (앞)	8.5J × 19, 245/40 R 19	8.5J × 19, 245/40 R 19	8.5J × 19, 245/40 R 19	8.5J × 19, 245/40 R 19
휠, 타이어 규격 (뒤)	9J × 19, 255/40 R 19	9J × 19, 255/40 R 19	9J × 19, 255/40 R 19	9J × 19, 255/40 R 19
타이어 공기압 모니터링	O	O	O	O
런플랫 타이어	-	-	-	-
브레이크 시스템	스탠다드	M 스포츠 브레이크	M 스포츠 브레이크	M 스포츠 브레이크 레드
Lights & Sights				
헤드 라이트	LED	BMW 레이저 라이트	BMW 레이저 라이트	BMW 레이저 라이트 (M 라이트 쉐도우 라인)
안개등	-	-	-	-
하이빔 어시스턴트	-	O	O	O
레인 센서	O	O	O	O
눈부심 방지 룸 & 운전석 사이드미러	O	O	O	O
전동식 사이드 미러	O	O	O	O
앰비언트 라이트	O	O	O	O
Exterior				
익스테리어 라인	하이글로스 쉐도우	하이글로스 쉐도우	하이글로스 쉐도우	하이글로스 쉐도우
선루프	O	O	O	O
루프 레일	-	-	-	-
리어 스포일러	-	O	O	O
Interior & Luggage compartment				
인테리어 트림	알루미늄 롬비클 안트라사이트 M	알루미늄 롬비클 안트라사이트 M	알루미늄 롬비클 안트라사이트 M	카본 파이버
헤드라이너	앤트러사이트	앤트러사이트	앤트러사이트	앤트러사이트
대시보드 재질 (스탠다드, 센사텍, 레더)	센사텍	센사텍	센사텍	센사텍
스티어링 휠	M 레더 스티어링 휠	M 레더 스티어링 휠	M 레더 스티어링 휠	M 레더 스티어링 휠
스티어링 휠 열선	O	O	O	O
시트 종류	운전석/조수석 스포츠 시트	운전석/조수석 스포츠 시트	운전석/조수석 스포츠 시트	운전석/조수석 M 스포츠 시트
시트 재질	센사텍	버네스카 가죽	버네스카 가죽	버네스카 가죽
전동식 시트 조절 / 메모리 기능	운전석&조수석 / 운전석	운전석&조수석 / 운전석	운전석&조수석 / 운전석	운전석&조수석 / 운전석
열선 시트	O (앞)	O (앞 / 뒤)	O (앞 / 뒤)	O (앞 / 뒤)
통풍 시트	-	O	O	O
요추 지지대	O (운전석)	O (운전석/조수석)	O (운전석/조수석)	O (운전석/조수석)
스토리지 컴파트먼트 패키지	O	O	O	O
뒷좌석 위치 및 등받이 조절 기능	-	-	-	-
스플-로딩 시스템 (40:20:40 뒷좌석 폴딩)	O	O	O	O
전동식 트렁크	O	O	O	O
컴포트 액세스	O	O	O	O
발동작으로 트렁크 열기 기능	O	O	O	O
BMW 디지털 키 (카드키 포함)	O	O	O	O
BMW 디스플레이 키	-	-	-	-
소프트 클로징	-	-	-	-
롤러 선블라인드	-	-	-	-
에어컨디셔닝	3-Zone	3-Zone	3-Zone	3-Zone
시트 벨트 (스탠다드 / BMW M / BMW i)	스탠다드	M 시트 벨트	스탠다드	M 시트 벨트
Driving Assistance & Safety				
드라이빙 어시스턴트 [스탠다드 / 플러스 / 프로페셔널]	프로페셔널	프로페셔널	프로페셔널	프로페셔널
-정면 충돌 경고 기능	O	O	O	O
-보행자 및 자전거 차량 접근 경고	O	O	O	O
-차선 이탈 경고	O	O	O	O
-제한 속도 설정 및 안내	O	O	O	O
-차선 변경 및 사각지대 경고	O	O	O	O
-후방 통행차량 경고	O	O	O	O
-후방 충돌 경고	O	O	O	O
-액티브 크루즈 컨트롤 (Stop&Go 기능을 이용한 정속주행장치)	O	O	O	O
-전방 통행 차량 및 교차로 경고	O	O	O	O
-스티어링 및 차선 유지 어시스트	O	O	O	O
파킹 어시스턴트 (스탠다드 / 플러스)	플러스	플러스	플러스	플러스
-주차 거리 알림 기능	앞 / 뒤	앞 / 뒤	앞 / 뒤	앞 / 뒤
-후방 카메라	O	O	O	O
-주차 보조 어시스턴트	O	O	O	O
-후진 어시스턴트	O	O	O	O
-서라운드 뷰	O	O	O	O
-리모트 컨트롤 파킹	-	-	-	-
헤드업 디스플레이	O	O	O	O
에어백				
-운전석/동반석 전면 및 측면	O	O	O	O
-앞/뒷좌석 머리(커튼형)	O	O	O	O
-무릎 에어백	O	O	O	O
-동반석 에어백 해제 기능	O	O	O	O
ISOFIX 유아용 시트 고정 장치 (개수)	뒷좌석 (2)	뒷좌석 (2)	뒷좌석 (2)	뒷좌석 (2)
비상삼각대	O	O	O	O
BMW 어드밴스드 카 아이 (블랙 박스)	O	O	O	O
하이 패스	-	-	-	-
BMW 아이코닉 사운드 일렉트릭	O	O	O	O
Infotainment & Connectivity				
인스트루먼트 디스플레이	12.3" 디지털 계기판	12.3" 디지털 계기판	12.3" 디지털 계기판	12.3" 디지털 계기판
컨트롤 디스플레이	14.9" 터치 컨트롤 디스플레이	14.9" 터치 컨트롤 디스플레이	14.9" 터치 컨트롤 디스플레이	14.9" 터치 컨트롤 디스플레이
오디오 시스템	Hi-Fi	Harman Kardon	Harman Kardon	Harman Kardon
내비게이션	O	O	O	O
BMW 라이브 콕핏 프로페셔널	O	O	O	O
-인텔리전트 이머전시 콜 (무제한)	O	O	O	O
-텔레 서비스 (무제한)	O	O	O	O
-Last State Call (무제한)	O	O	O	O
-리모트 소프트웨어 업데이트 (무제한)	O	O	O	O
-차량 맵 (3년)	O	O	O	O
-인텔리전트 기능 (3년)	O	O	O	O
-USB 맵 업데이트 (3년)	O	O	O	O
-인텔리전트 패스넘 어시스턴트 (3년)	O	O	O	O
BMW 커넥티드 패키지 프로페셔널	O	O	O	O
-리모트 서비스 (MY BMW App) (3년)	O	O	O	O
- 컨시어지 서비스 (3년)	O	O	O	O
-스마트폰 통합 - 애플 카플레이 및 안드로이드 오토 (무제한)	O	O	O	O
-BMW 맵스 (SK T맵 실시간 교통정보 서비스 & 온라인 목적지 검색) (3년)	O	O	O	O
-안-카 익스피리언스 (3년)	-	-	-	-
USB 연결 / 블루투스 인터페이스	O	O	O	O
스마트폰 무선 충전 기능	O	O	O	O
제스처 컨트롤	-	-	-	-
Warranty & Maintainance				
차량 기본 보증	2년 / 무제한 km	2년 / 무제한 km	2년 / 무제한 km	2년 / 무제한 km
BSI 패키지 (스탠다드 / 프리미엄)	프리미엄 (6년 / 무제한 km)	프리미엄 (6년 / 무제한 km)	프리미엄 (6년 / 무제한 km)	프리미엄 (6년 / 무제한 km)
고전압 배터리 보증	8년 / 160,000 km	8년 / 160,000 km	8년 / 160,000 km	8년 / 160,000 km

TECHNICAL DATA.

사양	i4 eDrive40	i4 M50
중량		
공차 중량 (kg)	2,110	2,260
차량 총 중량 (kg)	2,435	2,585
차체		
전장 (mm)	4,785	4,785
전폭 (mm)	1,850	1,850
전고 (mm)	1,450	1,450
휠베이스 (mm)	2,855	2,855
탑승 인원 (인승)	5	5
트렁크 용량 (ℓ)	470 (1290)	470 (1290)
휠 / 타이어		
휠, 타이어 규격 (앞)	8.5J × 19, 245/40 R 19	8.5J × 19, 245/40 R 19
휠, 타이어 규격 (뒤)	9J × 19, 255/40 R 19	9J × 19, 255/40 R 19
구동 방식 / 변속기		
구동 방식	후륜구동	사륜구동
변속기	-	-
기어비 (1/2/3/4/5/6/7/8/R) (:1)	-	-
최종 감속비(:1)	-	-
전기 모터 / 고전압 배터리		
전기 모터 최고 출력 (kW / PS)	250 / 340	400 / 544
전기 모터 최대 토크 (kg.m)	43.9	81.1
고전압 배터리 종류	Li-Ion	Li-Ion
고전압 배터리 총 용량 (kWh)	84	84
DC 급속 충전 지원	O	O
AC 완속 충전 지원	O	O
정부 공인 표준 연비 (등급) (km/kWh)	4.6	4.1
1회 충전 주행 거리 (km) - 복합	429	378
도심 연비 (km/kWh)	4.6	4.1
도심 1회 충전 주행 거리 (km)	434	375
고속도로 연비 (km/kWh)	4.5	4.1
고속도로 1회 충전 주행 거리 (km)	423	381
한상 등력 성능 / 연비		
안전 최고 속도 (km/h)	190	225
가속력 (0-100km/h: 초)	5.7	3.9
CO_2 배출량 (g/km)	0	0

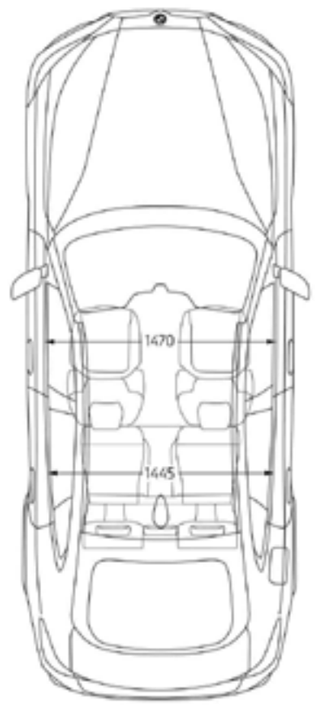

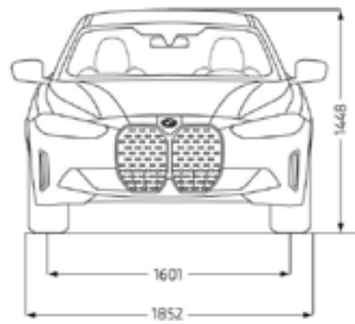

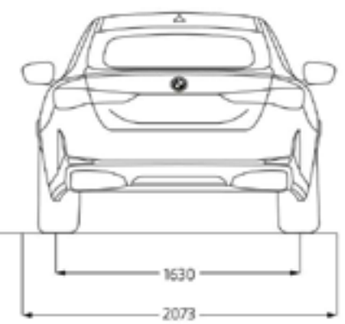

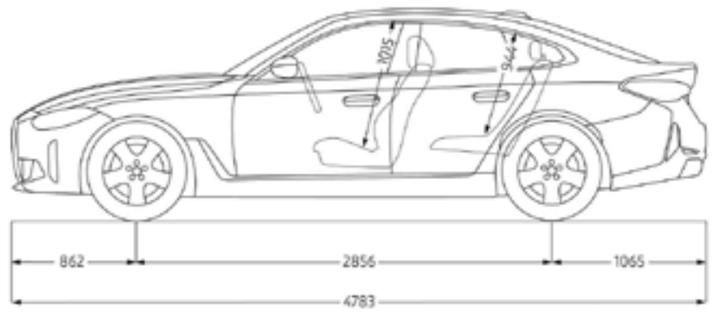

BMW SERVICES.

DJ BMW.

드라이빙 그리고 음악. 이들은 우리를 움직이게 하고 나아가게 하며 매 순간을 새로운 즐거움으로 채워줍니다. 수입차 업계 최초로 음악 큐레이션 서비스를 제공하는 DJ BMW. 이제, 음악과의 만남으로 더욱 풍성해진 BMW 드라이빙의 즐거움을 느껴보십시오.

QR코드를 통해
확인하실 수 있습니다.

BMW SHOP ONLINE.

BMW의 온라인 전용 모델 또는 에디션 모델을 만나볼 수 있는 세일즈 채널입니다. 오프라인과는 차별화된 모델을 매달 새롭게 선보입니다.

홈페이지 shop.bmw.co.kr
E-MAIL shopbmw@bmw.co.kr

BMW FINANCIAL SERVICES.

BMW 차량을 구입하면서 고객님께서 마지막으로 누리실 수 있는 혜택은 바로 BMW만의 완벽한 금융 솔루션입니다. BMW 파이낸셜 서비스는 귀하의 요구 조건과 재정 상태에 알맞은 상품 및 보험 옵션을 제공해 드리고 있습니다. 특히, 적은 초기 선납 부담, 3년 뒤 최대 잔가 보장 등 다양한 기능이 담긴 상품으로 고객님께서는 더 나은 삶의 여유를 누리실 수 있습니다.

홈페이지 www.bmwfs.co.kr

MY BMW APPS.

My BMW.

어디서든 나의 BMW와 연결되어, 원할 때 언제든 함께하고 새로운 여정을 떠날 수 있도록. My BMW 앱과 함께 새로운 카 라이프로 BMW 세상과의 연결을 시작하세요.

QR코드를 통해
확인하실 수 있습니다.

BMW PLUS.

영화 예매하듯 쉽고 빠르게 BMW 서비스를 이용하는 방법. BMW Plus 앱을 통해 실시간으로 BMW만의 서비스를 예약 및 관리하실 수 있습니다. 서비스부터 관리까지, 지금 손끝에서 펼쳐지는 BMW 서비스를 만나보세요.

BMW VANTAGE.

BMW의 라이프스타일 멤버십, BMW Vantage를 소개합니다. BMW Vantage와 함께 만나게 되실 혜택과 재미로 드라이빙이 주는 즐거움, 그 이상의 BMW 라이프를 누려보세요.

BMW 코리아 미래재단.

따뜻한 마음과 앞선 생각이 만날 때, 모두가 행복한 미래가 시작됩니다. BMW 코리아 미래재단의 우리 사회의 지속 가능한 성장과 발전을 지원하고 건강한 미래 사회 건설에 앞장서기 위해 2011년 설립된 비영리재단입니다. "당신의 잠재력이 지속 가능한 미래를 만들도록 우리가 함께합니다"라는 비전 하에 책임 있는 미래 리더를 양성하는 BMW 코리아 미래재단과 함께 진정한 나눔의 즐거움을 경험해 보시기 바랍니다.

홈페이지 www.bmwkoreafuturefund.co.kr **E-MAIL** future@bmw.co.kr **TEL** (080) 269-2300

BMW 드라이빙 센터.

2014년 대한민국 영종도에 아시아 최초로 설립된 BMW 드라이빙 센터가 드라이빙, 그 이상의 즐거움을 전합니다. 축구장 40개 크기의 부지에 설립된 BMW 드라이빙 센터는 BMW 그룹 역사상, 그리고 세계적으로도 처음 시도하는 고객과 일반인 중심의 안전교육 주행 시설이며 경험, 즐거움, 환경을 테마로 구성되었습니다. 이는 BMW의 철학인 진정한 드라이빙의 즐거움을 보다 많은 사람들에게 전하고, 자동차 복합 문화 공간으로 자리 잡고 있습니다. BMW 드라이빙 센터에서 새로운 즐거움, 새로운 미래, 새로운 비전을 만나십시오.

홈페이지 www.bmw-driving-center.co.kr **주소** 인천광역시 중구 공항동로 136 **TEL** (080) 700-8000